Автоматические выключатели серии АЕ2046МП, АЕ2056М

Производим и поставляем
Товар сертифицирован
ГОСТ Р 50030.5.1

1.Назначение.
Автоматический выключатель серии АЕ2046МП, АЕ2056М предназначен для проведения тока в нормальном режиме и отключения тока при коротких замыканиях, перегрузках, недопустимых снижениях напряжения, а также для нечастых оперативных включений и отключений электрических цепей с номинальным напряжением до 660В/50Гц.

2. Преимущества.
– высокое качество и надежность конструкции;
– простота эксплуатации.

3. Номенклатура и краткие технические характеристики.

Фото	Тип выключателя	Габарит по току, А	Номинальный ток In, А	Рабочее напряжение Ue, В	Уставка по току, А	Предельная коммутационная способность, кА	Габаритные размеры, мм	Артикул
	АЕ2046МП	63	16	~ 660В/50Гц	12In	4,5	145x75x90	140701
			20					140702
			25					140703
			31,5					140704
			40					140705
			50					140706
			63					140707
	АЕ2056М	100	50		10In	6	207x75x90	140601
			63					140602
			80					140603
			100					140604

4. Габаритные и установочные размеры автоматических выключателей серии АЕ20

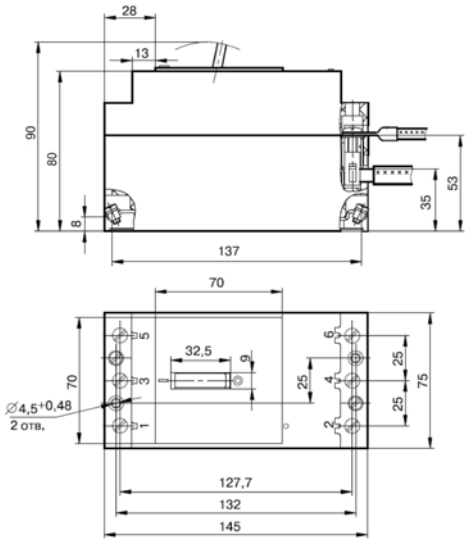

Рисунок 1. Габаритные и установочные размеры автоматического выключателя серии АЕ2046МП

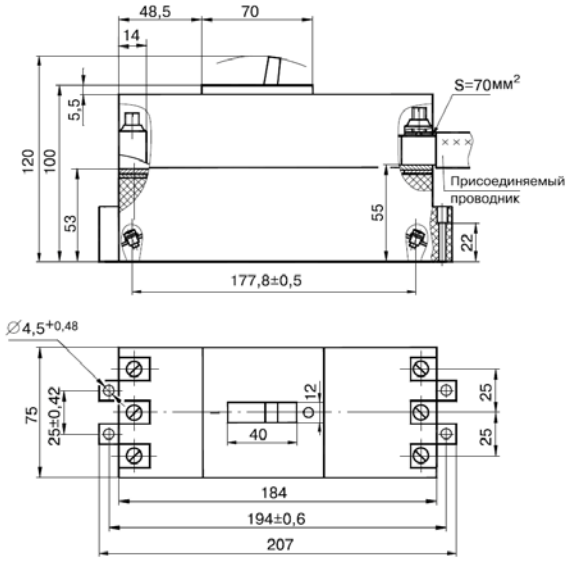

Рисунок 2. Габаритные и установочные размеры автоматического выключателя серии АЕ2056М

Технические характеристики

	АЕ2046МП							АЕ2056М			
Габарит корпуса по максимальному току, А	63							100			
Номинальный ток In, А	16	20	25	31,5	40	50	63	50	63	80	100
Номинальное рабочее напряжение Ue, В	~ 660/50Гц										
Номинальная рабочая откл. способность Ics(%) от Icu	100										
Номинальное напряжение изоляции Ui, В	660										
Износостойкость общая, циклов ВО	16000										
Степень защиты	IP00										
Климатическое исполнение и категория размещения	У3										