Разъединитель серии РВ, РВЗ, РВФ, РВФЗ

Производим и поставляем
Товар сертифицирован
ГОСТ Р 52726-2007
Гарантийный срок – 2 года со дня ввода в эксплуатацию.

1. Назначение.
Высоковольтные разъединители внутренней установки типа РВ, РВЗ, РВФ, РВФЗ совместно с приводом ПР-10 предназначены для включения и отключения под напряжением участков электрической цепи напряжением до 10кВ при отсутствии нагрузочного тока, или для изменения схемы соединения, а также заземления отключенных участков при помощи стационарных заземлителей при их наличии.

2. Структура условного обозначения.

РВ X X - X / XXX - X - X - XX
1 2 3 4 5 6 7 8

1. разъединитель внутренней установки
2. наличие или отсутствие проходных изоляторов: Ф – фигурный изолятор
3. наличие или отсутствие заземлителей: З – заземлитель
4. номинальное напряжение, кВ
5. номинальный рабочий ток, А
6. варианты расположения заземляющих ножей для РВЗ и РВФЗ:
   I – со стороны разъемных контактов; II– со стороны шарнирных контактов; III – с двух сторон.
7. варианты расположения проходных изоляторов для РВФЗ:
   I – со стороны разъемных контактов; II– со стороны шарнирных контактов; III – с двух сторон.
8. климатическое исполнение и категория размещения

3. Номенклатура и краткие технические характеристики.

РВ. Разъединитель внутренней установки.

Тип разъединителя	Номинальный рабочий ток In, А	Номинальное напряжение Ue, кВ	Привод	Габаритные размеры, мм	Артикул
РВ-10/400 I УХЛ2	400	10	ПР-10	650x448x235	310314
РВ-10/630 II УХЛ2	630	10	ПР-10	650x448x235	310315
РВ-10/1000 III УХЛ2	1000	10	ПР-10	650x448x235	310316

ЗР. Заземлитель.

Тип разъединителя	Номинальный рабочий ток In, А	Номинальное напряжение Ue, кВ	Габаритные размеры, мм	Артикул
ЗР-10/400 УХЛ2	400	10	640x328x185	310311
ЗР-10/630 УХЛ2	630	10	640x328x185	310312
ЗР-10/1000 УХЛ2	1000	10	640x328x185	310313

РВФ. Разъединитель внутренней установки с проходным изолятором.

Тип разъединителя	Номинальный рабочий ток In, А	Номинальное напряжение Ue, кВ	Расположение проходных изоляторов	Привод	Габаритные размеры, мм	Артикул
РВФ-10/630 I УХЛ2	630	10	со стороны разъемных контактов	ПР-10	650x465x428	310318
РВФ-10/630 II УХЛ2	630	10	со стороны шарнирных контактов	ПР-10	650x465x428	310319
РВФ-10/630 III УХЛ2	630	10	с двух сторон	ПР-10	650x465x428	310320
РВФ-10/1000 I УХЛ2	1000	10	со стороны разъемных контактов	ПР-10	650x465x428	310321
РВФ-10/1000 II УХЛ2	1000	10	со стороны шарнирных контактов	ПР-10	650x465x428	310322
РВФ-10/1000 III УХЛ2	1000	10	с двух сторон	ПР-10	650x465x428	310323

РВЗ. Разъединитель внутренней установки с заземлителем.

Тип разъединителя	Номинальный рабочий ток In, А	Номинальное напряжение Ue, кВ	Расположение заземляющих ножей	Привод	Габаритные размеры, мм	Артикул
РВЗ-10/400 I УХЛ2	400	10	со стороны разъемных контактов	ПР-10	650x600x204	310301
РВЗ-10/400 II УХЛ2	400	10	со стороны шарнирных контактов	ПР-10	650x600x204	310302
РВЗ-10/400 III УХЛ2	400	10	с двух сторон	ПР-10	650x745x204	310317
РВЗ-10/630 I УХЛ2	630	10	со стороны разъемных контактов	ПР-10	650x600x204	310303
РВЗ-10/630 II УХЛ2	630	10	со стороны шарнирных контактов	ПР-10	650x600x204	310304
РВЗ-10/630 III УХЛ2	630	10	с двух сторон	ПР-10	650x745x204	310305
РВЗ-10/1000 I УХЛ2	1000	10	со стороны разъемных контактов	ПР-10	650x600x204	310306
РВЗ-10/1000 II УХЛ2	1000	10	со стороны шарнирных контактов	ПР-10	650x600x204	310307
РВЗ-10/1000 III УХЛ2	1000	10	с двух сторон	ПР-10	650x745x204	310308

РВФЗ. Разъединитель внутренней установки с проходным изолятором и заземлителем.

Тип разъединителя	Номинальный рабочий ток In, А	Номинальное напряжение Ue, кВ	Расположение заземляющих ножей	Расположение проходных изоляторов	Привод	Габаритные размеры, мм	Артикул
РВФЗ-10/630 II-II УХЛ2	630	10	со стороны шарнирных контактов	со стороны шарнирных контактов	ПР-10	650x635x470	310309
РВФЗ-10/630 III-II УХЛ2	630	10	с двух сторон	со стороны шарнирных контактов	ПР-10	650x775x470	310324
РВФЗ-10/630 II-III УХЛ2	630	10	со стороны шарнирных контактов	с двух сторон	ПР-10	650x635x470	310325
РВФЗ-10/630 III-III УХЛ2	630	10	с двух сторон	с двух сторон	ПР-10	650x775x470	310326
РВФЗ-10/1000 II-II УХЛ2	1000	10	со стороны шарнирных контактов	со стороны шарнирных контактов	ПР-10	650x635x470	310310
РВФЗ-10/1000 III-I УХЛ2	1000	10	с двух сторон	со стороны разъемных контактов	ПР-10	650x775x470	310327
РВФЗ-10/1000 III-II УХЛ2	1000	10	с двух сторон	со стороны шарнирных контактов	ПР-10	650x635x470	310328
РВФЗ-10/1000 III-III УХЛ2	1000	10	с двух сторон	с двух сторон	ПР-10	650x775x470	310329

4. Габаритные и установочные размеры.

4.1. РВ. Разъединитель внутренней установки.

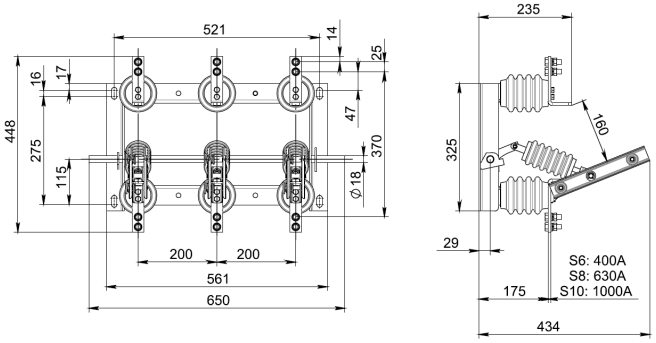

РВ-10/400 I УХЛ2; РВ-10/630 II УХЛ2; РВ-10/1000 III УХЛ2

4.2 ЗР. Заземлитель.

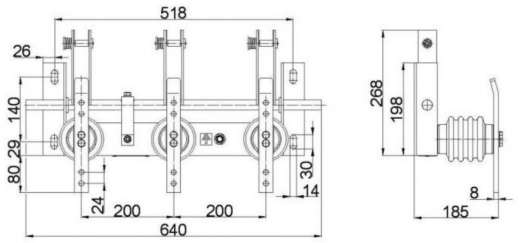

ЗР-10/400 УХЛ2; ЗР-10/630 УХЛ2; ЗР-10/1000 УХЛ2

4.3. РВЗ. Разъединитель внутренней установки с заземлителем.

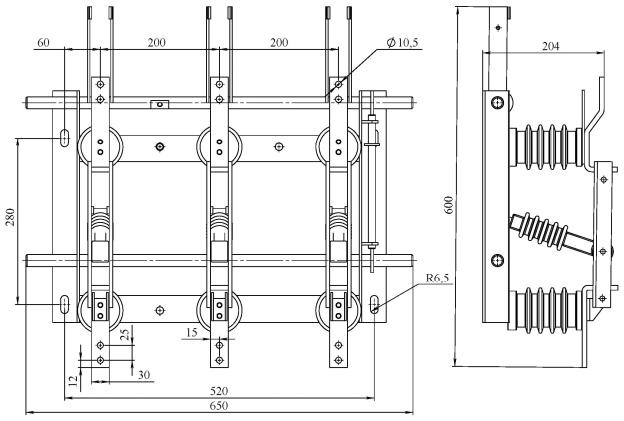

РВЗ-10/400 I У3; РВЗ-10/630 I У3; РВЗ-10/1000 I У3

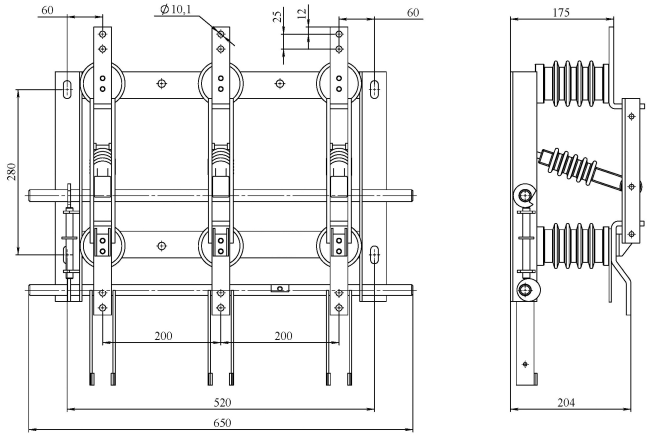

РВЗ-10/400 II У3; РВЗ-10/630 II У3; РВЗ-10/1000 II У3

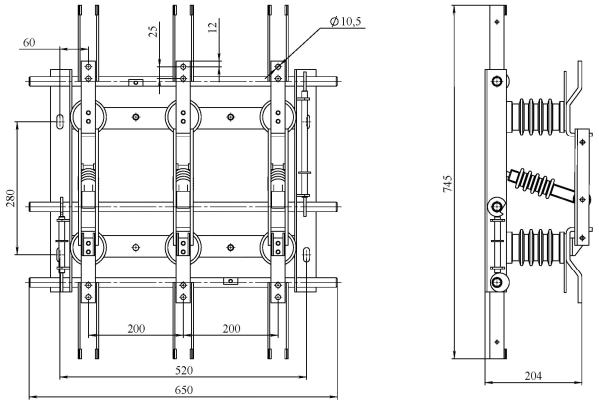

РВЗ-10/400 III У3; РВЗ-10/630 III У3; РВЗ-10/1000 III У3

4.4. РВФ. Разъединитель внутренней установки с проходным изолятором.

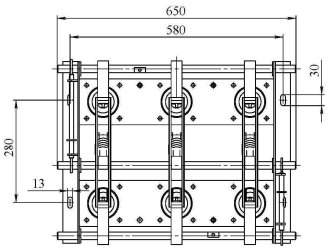

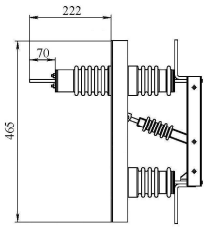

РВФ-10/630 I УХЛ2; РВФ-10/1000 I УХЛ2

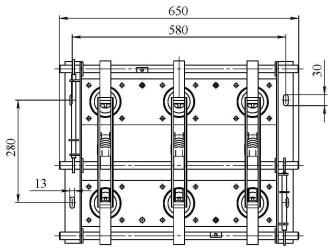

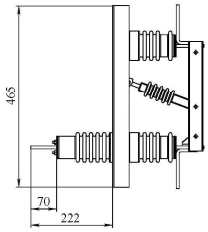

РВФ-10/630 II УХЛ2; РВФ-10/1000 II УХЛ2

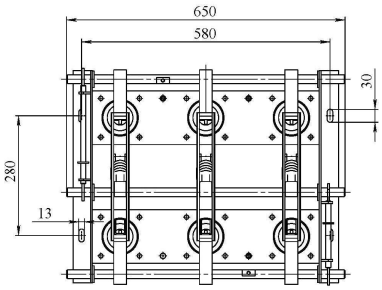

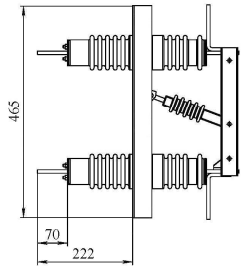

РВФ-10/630 III УХЛ2; РВФ-10/1000 III УХЛ2

4.5. РВФЗ. Разъединитель внутренней установки с проходным изолятором и заземлителем.

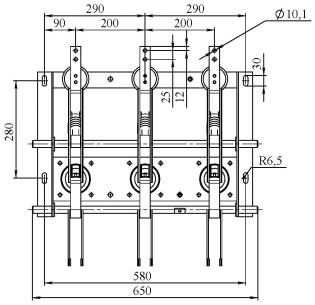

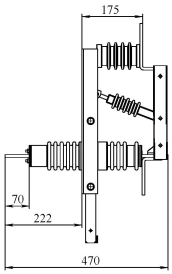

РВФЗ-10/630 II-II У3; РВФЗ-10/1000 II-II У3

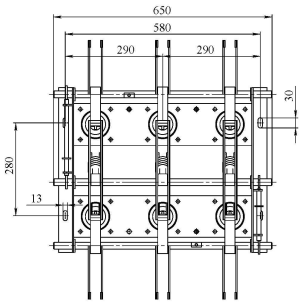

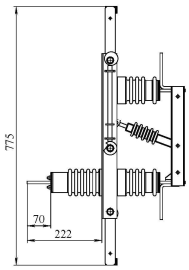

РВФЗ-10/630 III-II УХЛ2; РВФЗ-10/1000 III-II УХЛ2

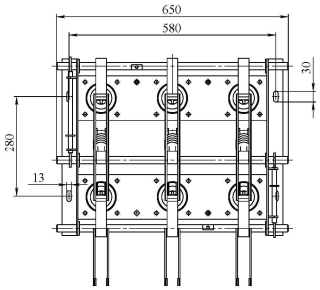

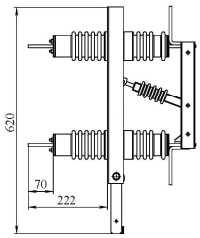

РВФЗ-10/630 II-III УХЛ2; РВФЗ-10/1000 II-III УХЛ2

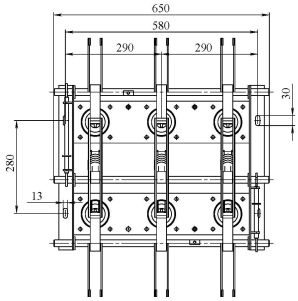

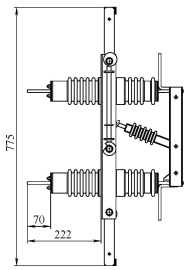

РВФЗ-10/630 III-III УХЛ2; РВФЗ-10/1000 III-III УХЛ2

5. Технические характеристики.

Номинальный рабочий ток In, А	400	630	1000
Номинальный кратковременно выдерживаемый ток Icw, кА	41	52	80
Номинальный ток термической стойкости Ith, кА	16	20	31,5
Электрическое сопротивление главной цепи контура, Ом	$104x10^{-6}$		
Число полюсов	3		
Номинальное рабочее напряжение Ue, кВ	10		
Степень защиты	IP00		
Климатическое исполнение и категория размещения	У3		