Выключатели нагрузки серии ВНР

Производим и поставляем
Товар сертифицирован
ГОСТ 17717-79
Гарантийный срок - 2 года со дня ввода в эксплуатацию.

1. Назначение.
Выключатели нагрузки переменного тока автогазовый серии ВНР с ручным приводом, связанным с выключателем механической передаче. Предназначен для коммутации под нагрузкой цепей трехфазного тока частотой 50(60) Гц, напряжением 3 – 10кВ и номинальным током до 630А, с заземленной или изолированной нейтралью. Вариант исполнения ВНРп, кроме коммутации, предназначен для защиты силовых трансформаторных линий от токов перегрузки и короткого замыкания.

2. Структура условного обозначения.

В Н Р х - Х / ХХХ - ХХ Х УХЛ2
1 2 3 4 5 6 7

1. Выключатель Нагрузки с Ручным приводом
2. Условное обозначение конструктивного исполнения:
   п – со встроенными предохранителями;
   отсутствие обозначения – без встроенных предохранителей.
3. Номинальное рабочее напряжение:
   10 – 10кВ;
4.Номинальный рабочий ток:
   400 – 400А; **630** – 630А.
5. Номинальная периодическая составляющая сквозного тока к.з.:
   20 – 20кА.
6. Условное обозначение конструктивного исполнения по наличию заземляющих ножей:
   з – с заземляющими ножами;
7. Условное обозначение климатического исполнения (**УХЛ**) и категории размещения (**2**).

3. Номенклатура и краткие технические характеристики.

Наименование	Номинальный рабочий ток In, А	Номинальное рабочее напряжение Ue, кВ	Тип изолятора	Встроенные элементы		Артикул
				заземляющие ножи	контакты для патронов	
ВНР-10/400-20з УХЛ2	400	10	полиамидный	заземляющие ножи снизу	–	ЕТ004882
			фарфоровый			ЕТ004881
ВНР-10/630-20з УХЛ2	630		полиамидный			ЕТ004885
			фарфоровый			ЕТ004886
ВНРп-10/400-20з УХЛ2	400		полиамидный		со встроенными контактами для патронов типа ПТ	ЕТ004883
			фарфоровый			ЕТ004884
ВНРп-10/630-20з УХЛ2	630		полиамидный			ЕТ004888
			фарфоровый			ЕТ004887

4. Габаритные и установочные размеры.

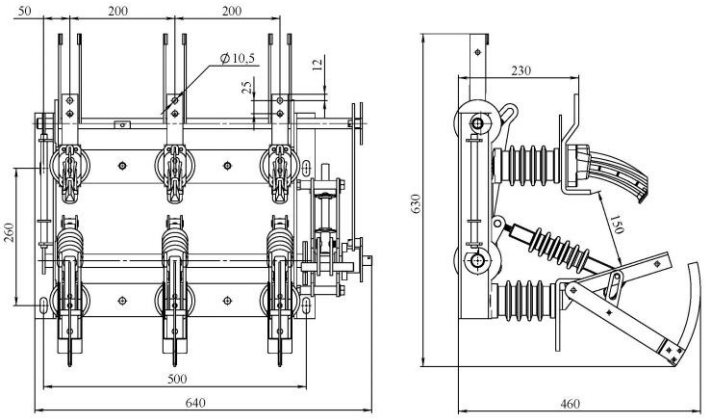

Рисунок 1. ВНА-П-10/630-I УХЛ2

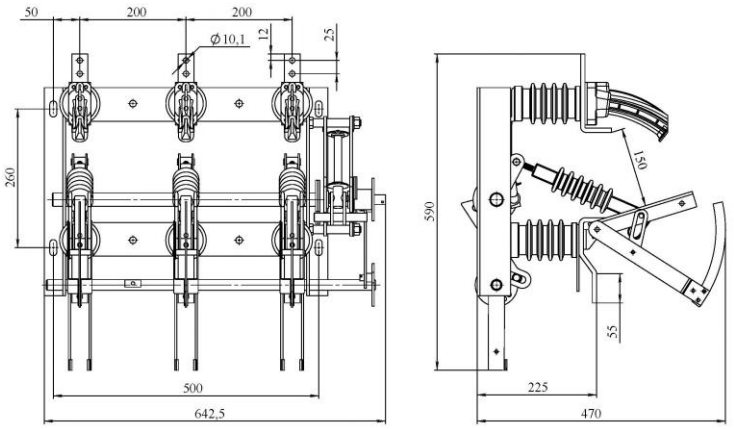

Рисунок 2. ВНА-П-10/630-II УХЛ2

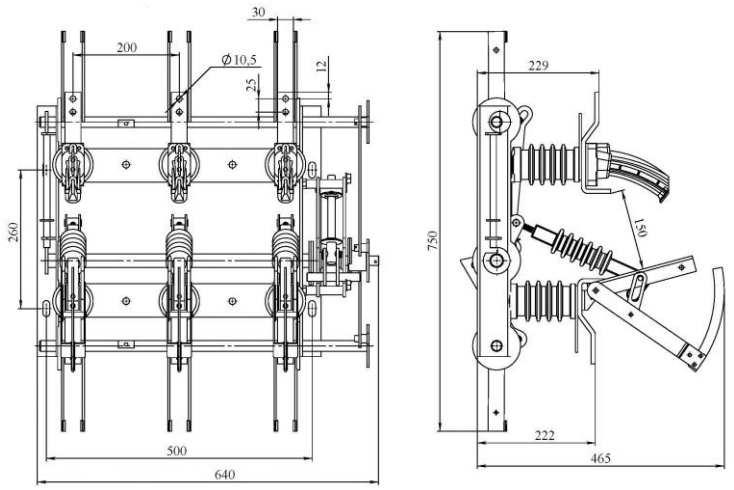

Рисунок 3. ВНА-П-10/630-III УХЛ2

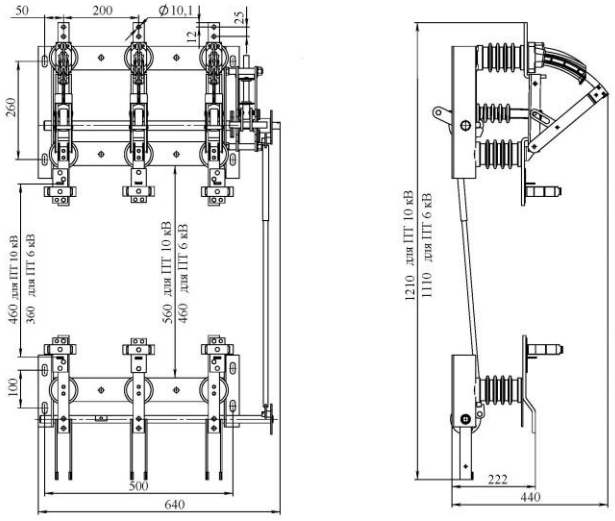

Рисунок 4. ВНА-Л-10/630-IIп УХЛ2

5. Основные технические характеристики.

Номинальное рабочее напряжение Ue, кВ		10
Наибольшее рабочее напряжение, кВ		12
Номинальная частота, Гц		50, 60
Номинальный рабочий ток In, А		400, 630
Номинальный ток термической стойкости Ith, кА		20
Номинальный ток электродинамической стойкости, кА		51
Износостойкость, циклов ВО	коммутационная	20
	механическая	2000
Температура окружающей среды		от –50ºС до +45°С
Степень защиты		IP00
Климатическое исполнение и категория размещения		УХЛ2