СХЕМЫ ПОДКЛЮЧЕНИЯ

Направленные токовые защиты
MiCOM P125/P126/P127

1. ОПИСАНИЕ ЗАЖИМОВ РЕЛЕ MICOM P125 1

1.1 Схема подключения MiCOM P125 2

2. ОПИСАНИЕ ЗАЖИМОВ РЕЛЕ MICOM p126 И P127 3

2.1 Схема подключения MiCOM P126 4

2.2 Схема подключения MiCOM P127 5

3. СХЕМЫ ПОДКЛЮЧЕНИЯ ЦЕПЕЙ ТТ К P126 И P127 6

3.1 Подключение ТТ к P126 и P127 по схеме Хольмгрена 6

3.2 Подключение ТТ в двух фазах к P126 и P127 7

1. ОПИСАНИЕ ЗАЖИМОВ РЕЛЕ MICOM P125

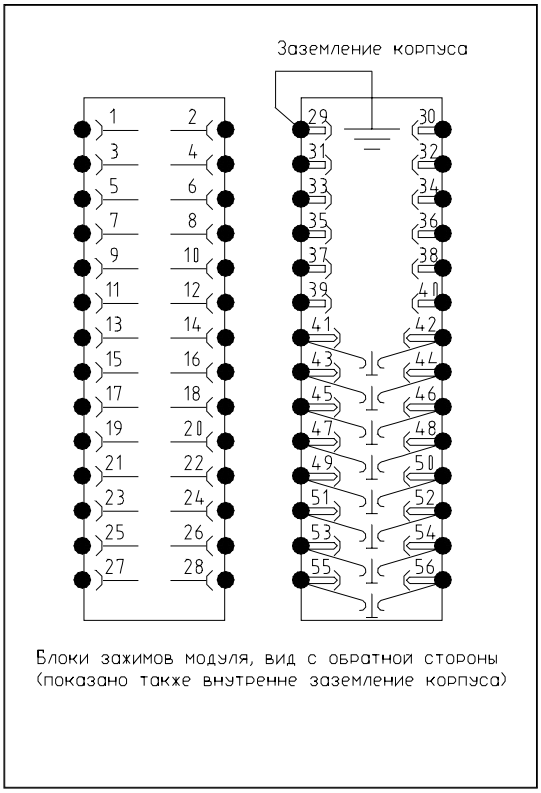

Выход 5	1	2	Общий выхода 1
Общий выхода 5	3	4	Выход 1 (НЗ)
Выход 6	5	6	Выход 1 (НО)
Общий выхода 6	7	8	Общий выхода 2
	9	10	Выход 2 (НЗ)
	11	12	Выход 2 (НО)
	13	14	Выход 3
	15	16	Общий выхода 3
Вход 3 (+)	17	18	Выход 4
Вход 3 (-)	19	20	Общий выхода 4
Вход 4(+)	21	22	Вход 1 (+)
Вход 4 (-)	23	24	Вход 1 (-)
	25	26	Вход 2 (+)
	27	28	Вход 2 (-)

Земля корпуса	29	30	Клемма RS485
RS485 (-)	31	32	RS485 (+)
U пит (+)	33	34	Uпит. (-)
Неисправность реле	35	36	Общий WD
Исправность реле	37	38	
Вход 3Uo	39	40	Вход 3Uo
	41	42	
	43	44	
	45	46	
Вход тока (5A)	47	48	Вход тока (5A)
	49	50	
	51	52	
	53	54	
Вход тока (1A)	55	56	Вход тока (1A)

1.1 Схема подключения MiCOM P125

Выходные реле показаны в обесточенном состоянии

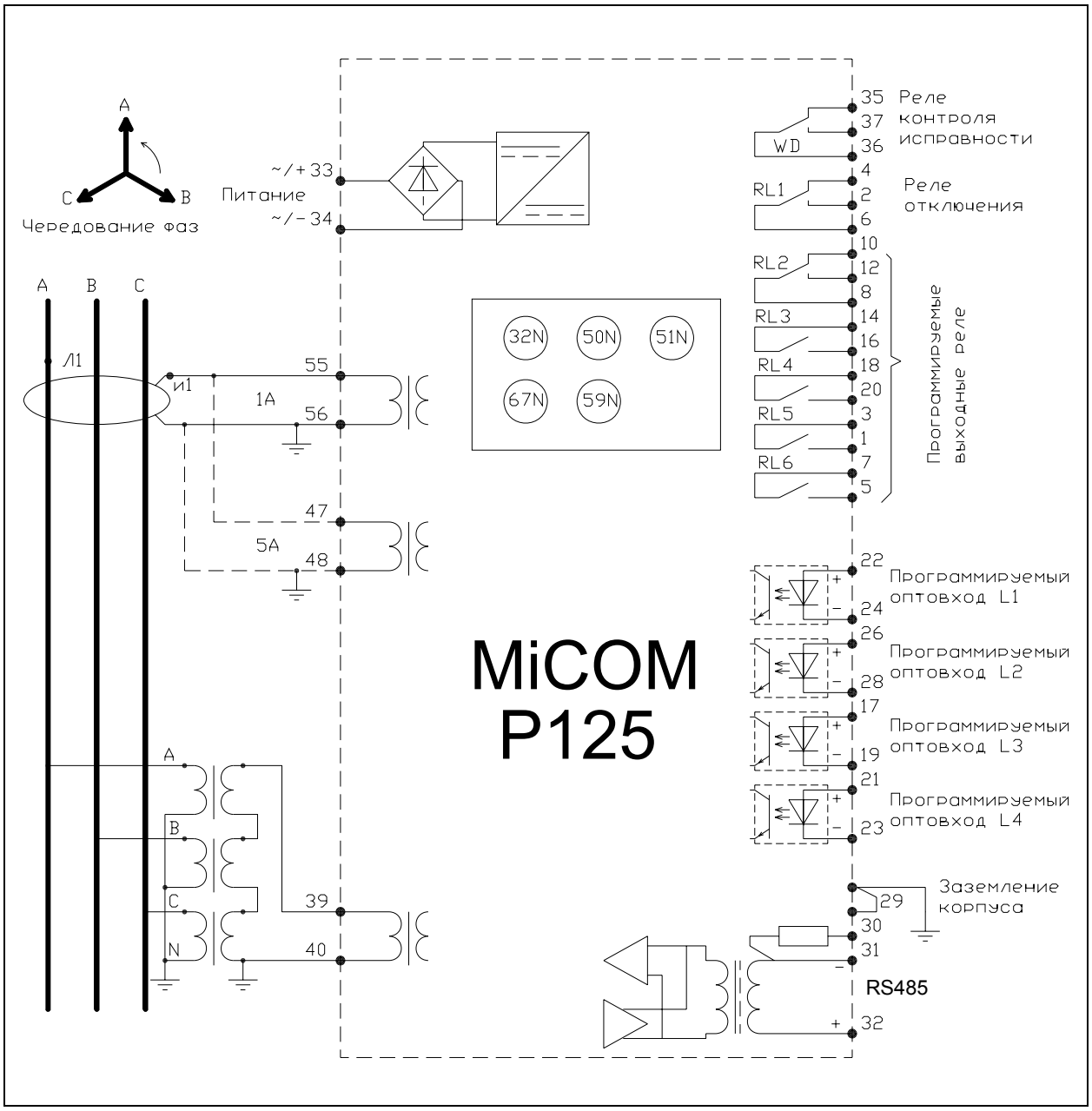

2. ОПИСАНИЕ ЗАЖИМОВ РЕЛЕ MICOM P126 И P127

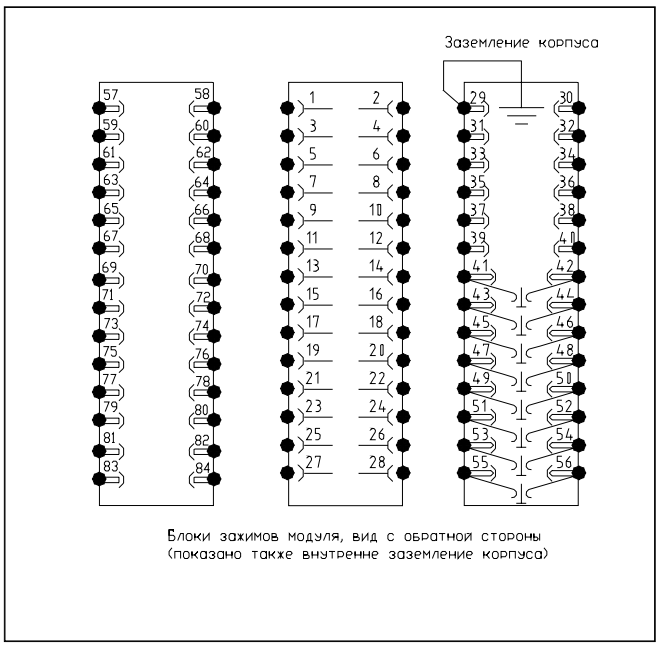

ПРИМЕЧАНИЕ:

(*) означает полярный вход

Напряжения VA, VB, VC подключаются лишь у реле P127

Vr (напряжение нулевой последовательности) подключается у P126 и у P127

Вход 7 (+)	57	58	Вход 6 (+)
Вход 7 (-)	59	60	Вход 6 (-)
	61	62	
	63	64	
	65	66	
	67	68	
Вход (*) VA	69	70	Вход VA
Вход (*) VB	71	72	Вход VB
Вход (*) VC/Vr	73	74	Вход VC/Vr
	75	76	
	77	78	
	79	80	
	81	82	
	83	84	

Вых. 5	1	2	Общий вых. 1
Общий вых. 5	3	4	Выход 1 (НЗ)
Вых. 6	5	6	Выход 1 (НО)
Общий вых. 6	7	8	Общий вых. 2
Общий вых. 7	9	10	Выход 2 (НЗ)
Вых. 7	11	12	Выход 2 (НО)
Общий вых. 8	13	14	Вых. 3
Вых. 8	15	16	Общий вых. 3
Вход 3 (+)	17	18	Вых. 4
Вход 3 (-)	19	20	Общий вых. 4
Вход 4 (+)	21	22	Вход 1 (+)
Вход 4 (-)	23	24	Вход 1 (-)
Вход 5 (+)	25	26	Вход 2 (+)
Вход 5 (-)	27	28	Вход 2 (-)

Земля корпуса	29	30	Клемма RS485
RS485 (-)	31	32	RS485 (+)
Uпит.(+)	33	34	Uпит.(-)
Неиспр. Реле	35	36	Общий WD
Реле испр.	37	38	
	39	40	
Вход (*) тока IA (5A)	41	42	Вход тока IA (5A)
Вход (*) тока IB (5A)	43	44	Вход тока IB (5A)
Вход (*) тока IC (5A)	45	46	Вход тока IC (5A)
Вход (*) тока Ie (1A)	47	48	Вход тока Ie (5A)
Вход (*) тока IA (1A)	49	50	Вход тока IA (1A)
Вход (*) тока IB (1A)	51	52	Вход тока IB (1A)
Вход (*) тока IC (1A)	53	54	Вход тока IC (1A)
Вход (*) тока Ie (5A)	55	56	Вход тока Ie (1A)

2.1 Схема подключения MiCOM P126

Выходные реле показаны в обесточенном состоянии

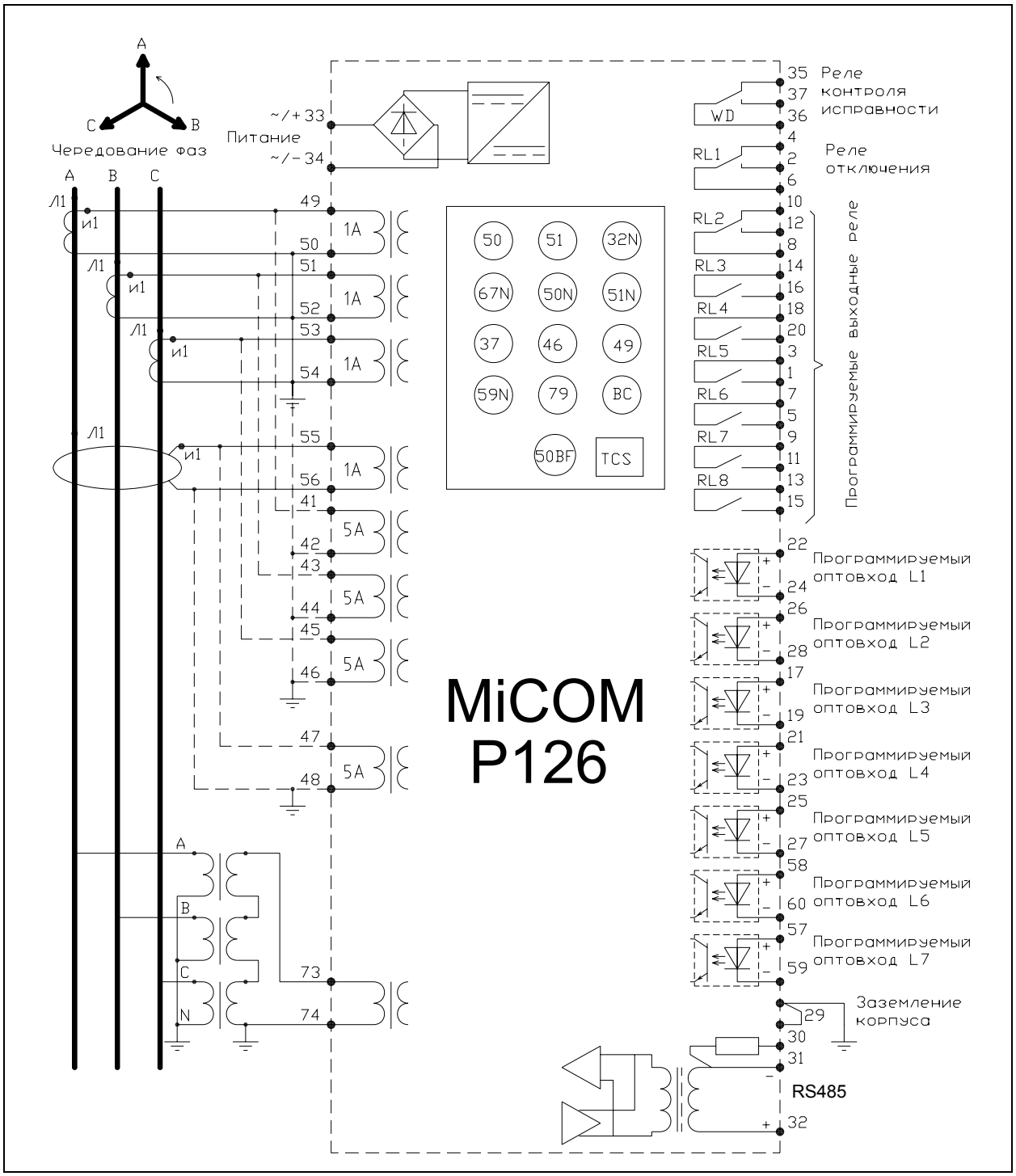

2.2 Схема подключения MiCOM P127

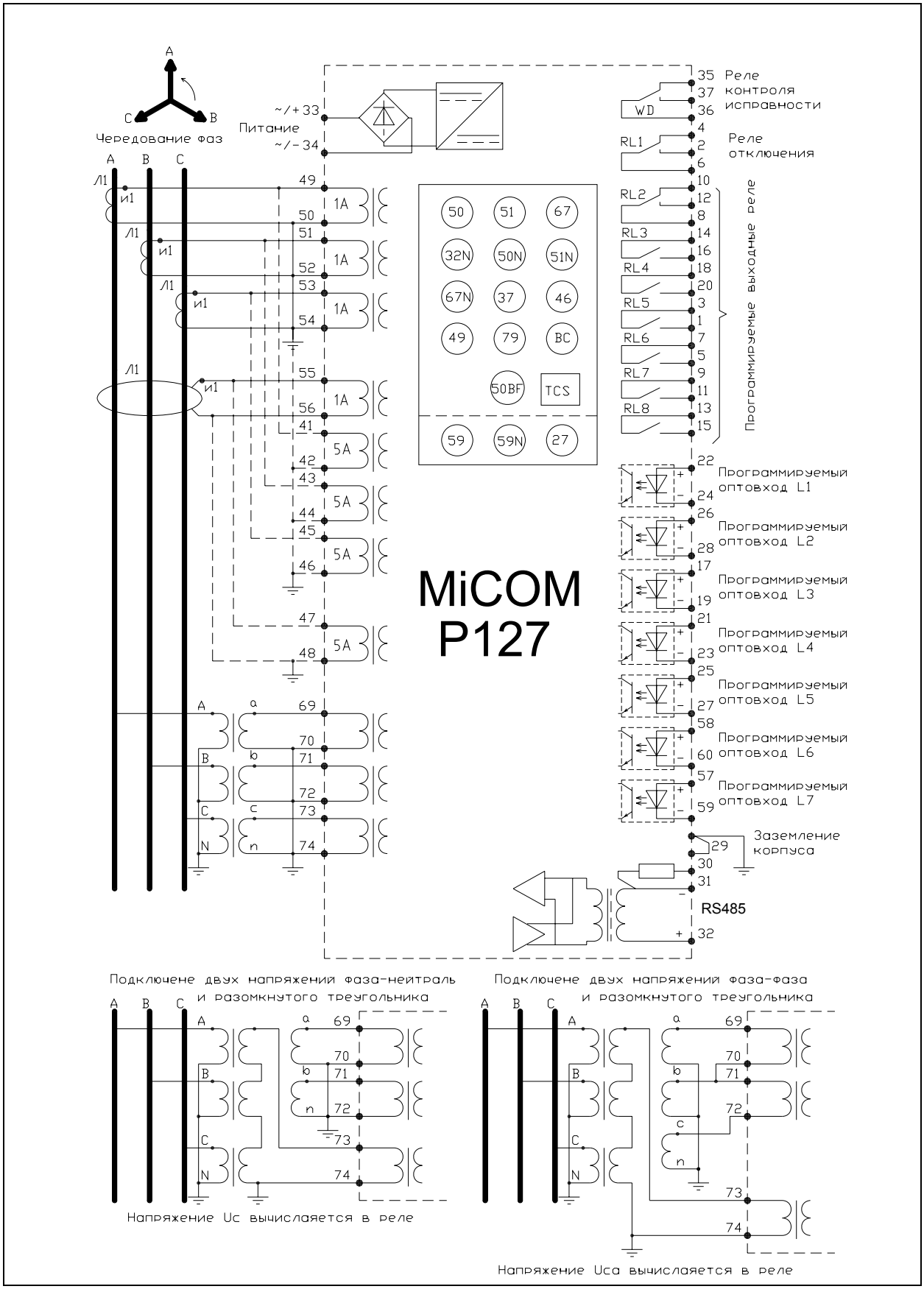

3. СХЕМЫ ПОДКЛЮЧЕНИЯ ЦЕПЕЙ ТТ К P126 И P127

3.1 Подключение ТТ к P126 и P127 по схеме Хольмгрина

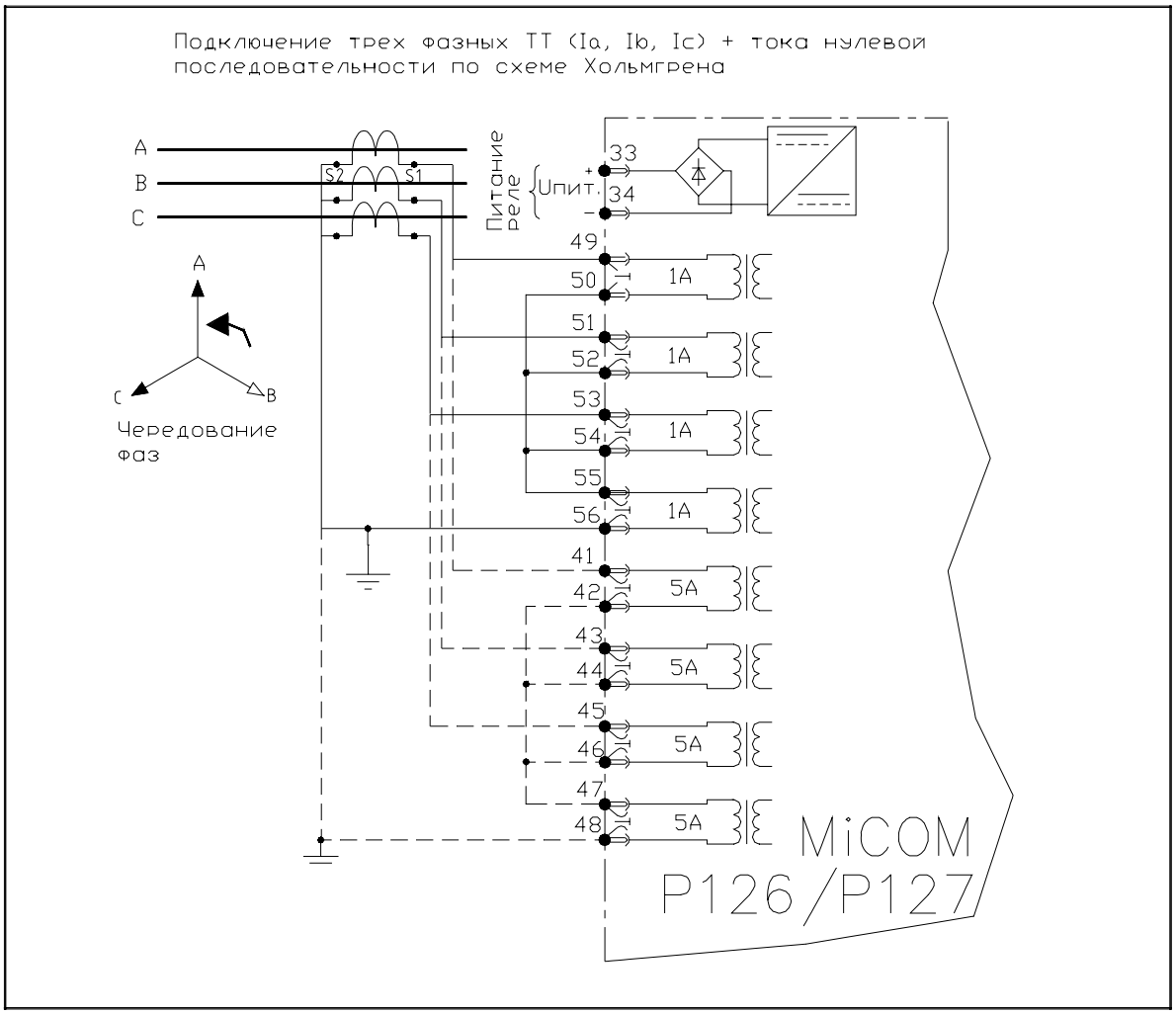
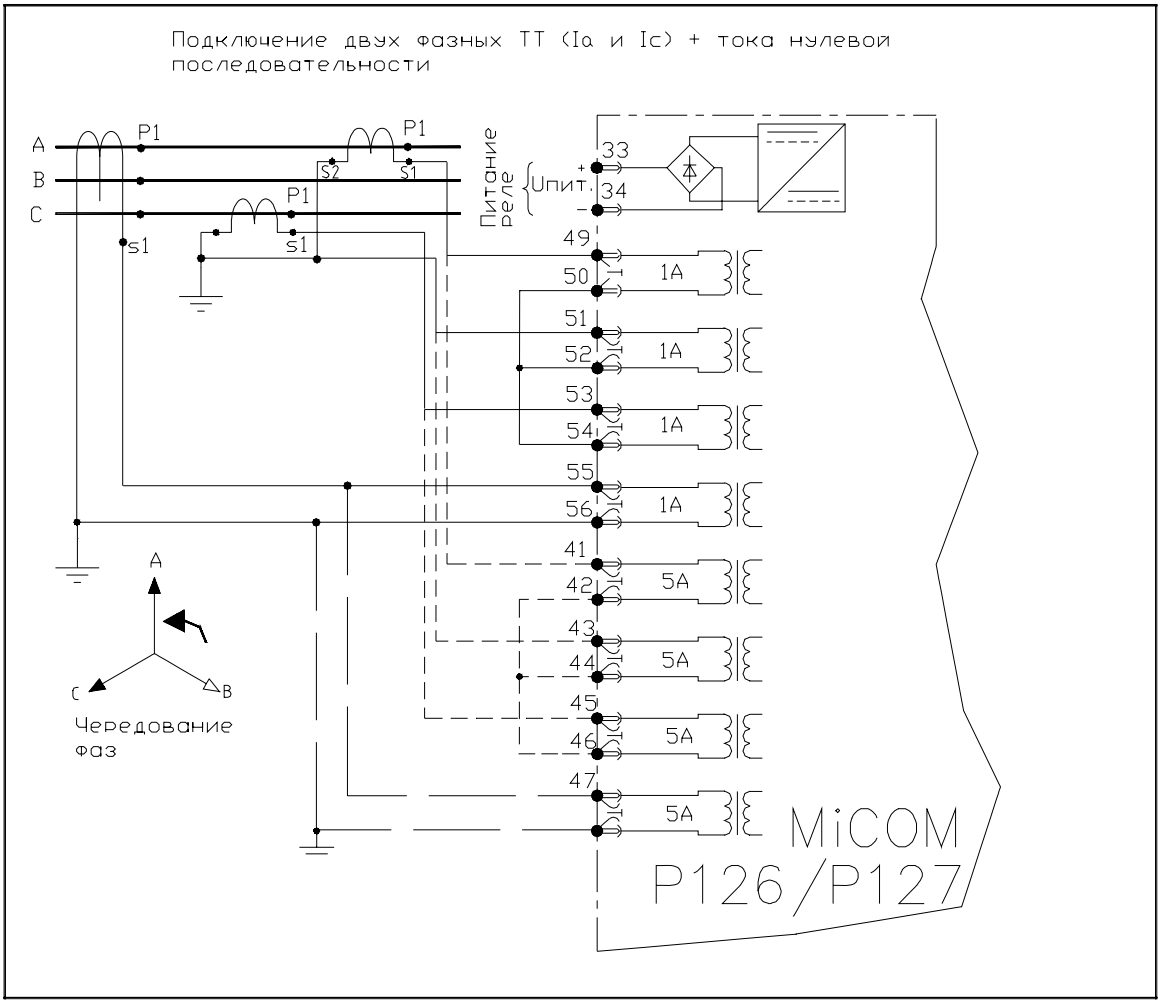
3.2 Подключение ТТ в двух фазах к P126 и P127