КАТАЛОГ

finder®

SWITCH TO THE FUTURE

- Системы автоматизации
- Промышленные приложения
- Управление освещением

2017

Характеристики

Электронные таймеры для отключения освещения на лестницах и в общественных зонах

- Ширина 17.5 мм
- Установка времени от 30 сек до 20 мин
- Переключение при пересечении нуля
- “Выключение раннего предупреждения” - модель 14.01
- Предназначены для 3- или 4-проводных систем с автоматическим распознаванием
- Индикация состояния с помощью светодиодов
- Совместим с детекторами движения (серия 18)
- Контакты не содержат кадмий
- Возможно использование с подсвечиваемыми кнопками
- “Шлиц + крест” - отвертки на шлиц и на крест могут быть использованы для настройки функций селектора, тактового конденсатора и для отсоединения 35 мм реечной монтажной скобы
- Европейский патент

14.01/71
Винтовые клеммы

См. чертеж на стр. 481

	14.01	14.71
	• 6 функций • 1 NO (SPST-NO) • Монтаж на рейку 35 мм (EN 60715)	• 3 функции • 1 NO (SPST-NO) • Монтаж на рейку 35 мм (EN 60715)
Характеристики контактов		
Контактная группа (конфигурация)	1 NO (SPST-NO)	1 NO (SPST-NO)
Номинальный ток/Макс. пиковый ток A	16/30 (120 A - 5 мс)	16/30 (120 A - 5 мс)
Ном. напряжение/Макс. напряжение В~	230/—	230/—
Номинальная нагрузка AC1 ВА	3,700	3,700
Номинальная нагрузка(230 В~) AC15 ВА	750	750
Номинальная мощность ламп: 230В накаливания/галогенные Вт	3,000	3,000
Люминесцентные трубки с электронным дросселем Вт	1,500	1,500
Люминесцентные трубки с электромагнитным дросселем Вт	1,000	1,000
CFL Вт	600	600
230V LED Вт	600	600
Низковольтные галогенные или светодиодные с электронным дросселем Вт	600	600
Низковольтные галогенные или светодиодные с электромагнитным дросселем Вт	1,500	1,500
Мин. коммутируемая мощность мВт(В/мА)	1,000 (10/10)	1,000 (10/10)
Стандартный материал контакта	$AgSnO_2$	$AgSnO_2$
Напряжение питания		
Номин. напряж. (U_N) В AC (50/60 Гц)	230	230
В DC	—	—
Ном. мощн. ВА (50 Гц)/Вт	3/1.2	3/1.2
Рабочий диапазон AC (50 Гц)	$(0.8…1.1)U_N$	$(0.8…1.1)U_N$
DC	—	—
Технические параметры		
Электр. долговечность при ном. нагрузке AC1 циклов	$100 \cdot 10^3$	$100 \cdot 10^3$
Установка задержки мин	0.5…20	0.5…20
Макс. число подсвечиваемых кнопок (≤ 1 мА)	30	30
Макс. длительность импульса	непрерывно	непрерывно
Внешний температурный диапазон °C	–10…+60	–10…+60
Категория защиты	IP 20	IP 20
Сертификация (в соответствии с типом)	CE EAC PG NF	

Характеристики

Электронные таймеры для отключения освещения на лестницах и в общественных зонах

- Ширина 17.5 мм
- Установка времени от 30 сек до 20 мин
- Переключение при пересечении нуля
- Подключение аналогично электромеханическим версиям и старым типам кнопок с подсветкой
- Подключение для 3- или 4-проводных систем (задается с помощью «кнопки конфигурации»)
- Имеется версия электропитания 110...125В AC (14.81)
- Контакты не содержат кадмий
- Возможно использование с подсвечиваемыми кнопками
- “Шлиц + крест” - возможность применения отверток с плоским шлицом или крестовой головкой для монтажа, электрического подключения, настройки временного диапазона, задания функции и монтажа на рейку 35 мм

14.01/71
Винтовые клеммы

См. чертеж на стр. 481

	14.81	14.91
	• Однофункциональные • 1 NO (SPST-NO) • Монтаж на рейку 35мм (EN 60715) • Все клеммы с одной стороны	• Однофункциональные • 1 NO (SPST-NO) • Монтаж на рейку 35мм (EN 60715) • 3 клеммы с одной стороны
Характеристики контактов		
Контактная группа (конфигурация)	1 NO (SPST-NO)	1 NO (SPST-NO)
Номинальный ток/Макс. пиковый ток A	16/30 (120 A - 5 мс)	16/30 (120 A - 5 мс)
Ном. напряжение/Макс. напряжение B~	230/—	230/—
Номинальная нагрузка AC1 BA	3,700	3,700
Номинальная нагрузка(230 B~) AC15 BA	750	750
Номинальная мощность ламп: 230В накаливания/галогенные Вт	3,000	3,000
Люминесцентные трубки с электронным дросселем Вт	1,500	1,500
Люминесцентные трубки с электромагнитным дросселем Вт	1,000	1,000
CFL Вт	600	600
230V LED Вт	600	600
Низковольтные галогенные или светодиодные с электронным дросселем Вт	600	600
Низковольтные галогенные или светодиодные с электромагнитным дросселем Вт	1,500	1,500
Мин. коммутируемая мощность мВт(В/мА)	1,000 (10/10)	1,000 (10/10)
Стандартный материал контакта	$AgSnO_2$	$AgSnO_2$
Напряжение питания		
Номин. напряж. (U_N) B AC (50/60 Гц)	110...125/230	230
B DC	—	—
Ном. мощн. BA (50 Гц)/Вт	3/1.2	3/1.2
Рабочий диапазон AC (50 Гц)	$(0.8…1.1)U_N$	$(0.8…1.1)U_N$
DC	—	—
Технические параметры		
Электр. долговечность при ном. нагрузке AC1 циклов	$100 \cdot 10^3$	$100 \cdot 10^3$
Установка задержки мин	0.5…20	0.5…20
Макс. число подсвечиваемых кнопок (≤ 1 мА)	25	25
Макс. длительность импульса	непрерывно	непрерывно
Внешний температурный диапазон °C	–10…+60	–10…+60
Категория защиты	IP 20	IP 20
Сертификация (в соответствии с типом)	CE EAC PG NF	CE EAC PG

Информация по заказам

Пример: Многофункциональный лестничный таймер 14 серии, 1 однофазный переключатель NO (SPDT -NO) 16 А, питание 230В AC.

1 4 . 0 1 . 8 . 2 3 0 . 0 0 0 0

Серия

Тип
0 = Монтаж на рейку 35мм (EN 60715), 6 функций
7 = Монтаж на рейку 35мм (EN 60715), 3 функции
8 = Монтаж на рейку 35мм (EN 60715), 1 функция, все клеммы с одной стороны
9 = Монтаж на рейку 35мм (EN 60715), 1 функция, 3 клеммы

Кол-во контактов
1 = однофазный переключатель, 16 А

Напряжение питания
120 = 110...125 V AC (14.81 только)
230 = 230 В

Тип питания
8 = AC (50/60 Гц)

Технические параметры

Изоляция			
Электр. прочность между откр. контактами		В AC	1,000
Прочее			
Потери мощности			
	без нагрузки	Вт	1.2
	при нормальном токе	Вт	2
Максимальная длина кабеля для соединения с кнопкой		м	200
Момент затяжки винтов		Нм	0.8
Макс. размер провода			одножильный кабель / многожильный кабель
		мм²	1x6 / 2x4 / 1x4 / 2x2.5
		AWG	1x10 / 2x12 / 1x12 / 2x14

Переключение при пересечении нуля

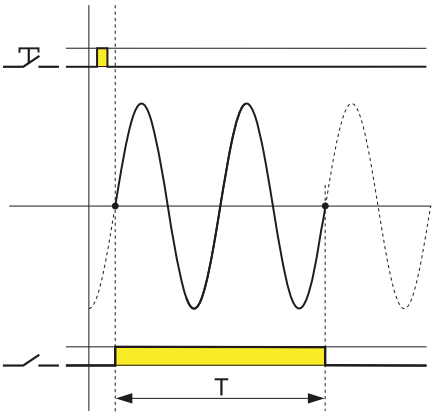

1. Снижение пускового тока помогает защитить лампу и продлить срок ее службы
2. Снижение пускового тока способствует снижению вероятности приваривания контакта
3. В выключенном состоянии ток также понижается, уменьшая нагрузку и продлевая срок службы контактов

Примечание:
При использовании типа 14.91 лампы включаются непосредственно кнопкой включения

Аксессуары

020.01

Адаптер для монтажа на панель, 17.5 мм ширина	020.01

Схемы электрических соединений

Тип 14.01
14.71
Индикация с помощью
Красного светодиода:
Мигает = реле ВЫКЛ
Постоянно = реле ВКЛ

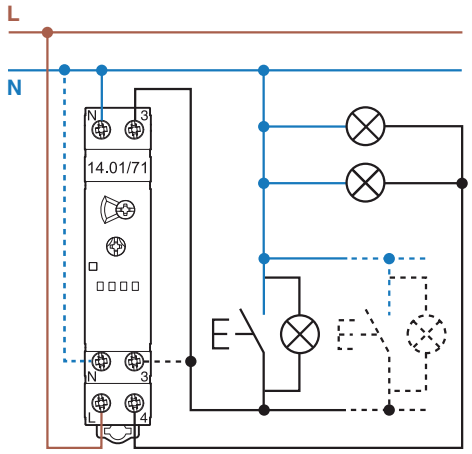

3-проводное соединение

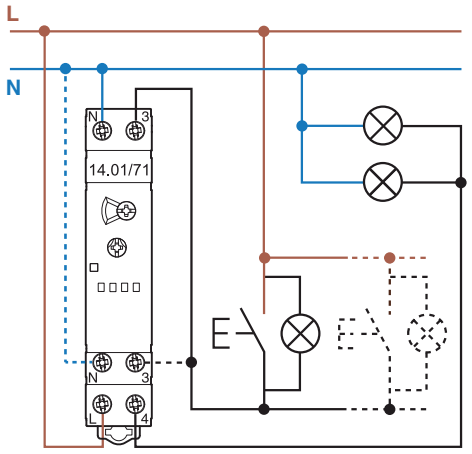

4-проводное соединение

Тип 14.81 (Кнопка конфигурации не требуется, в соответствии с инструкцией по установке)

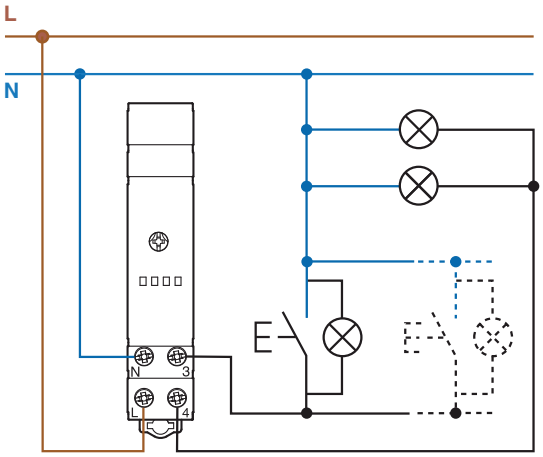

3-проводное соединение

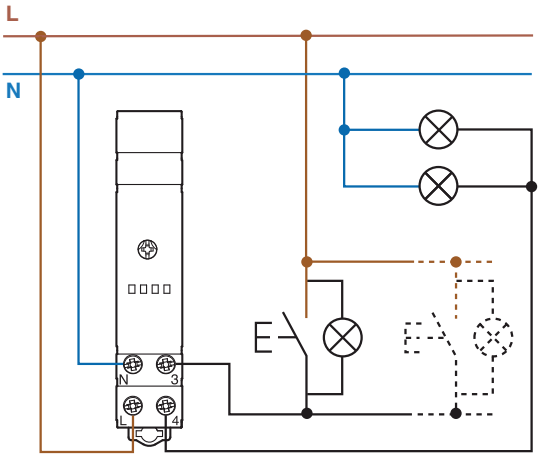

4-проводное соединение

Тип 14.91 (кнопки должны быть рассчитаны на ток нагрузки)

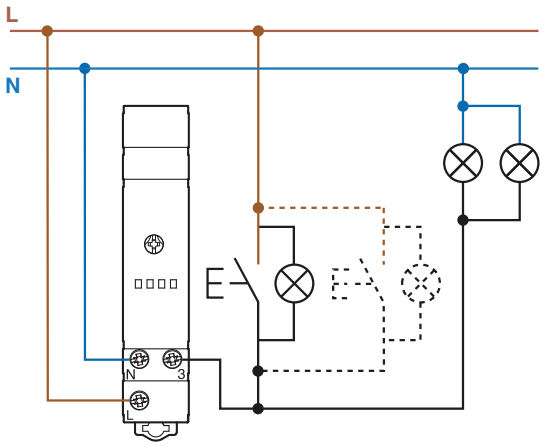

Схемы электрических соединений - для типов 14.01 или 14.71 без функции «Обслуживание лестничной клетки», включение от детектора дви жения (18 серия).

3-проводное соединение (только с 18.21.8.230.0300 или 18.31.8.230.0300)

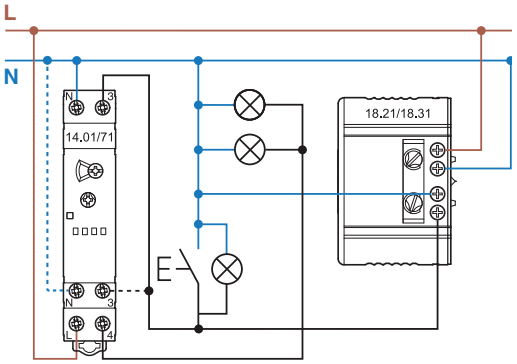

4-проводное соединение (только с 18.21.8.230.0300 или 18.31.8.230.0300)

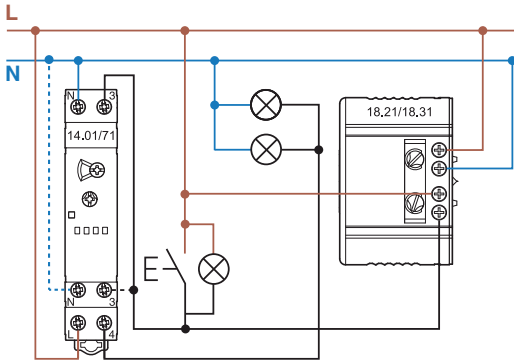

4-проводное соединение (только с 18.01.8.230.0000 или 18.11.8.230.0000)

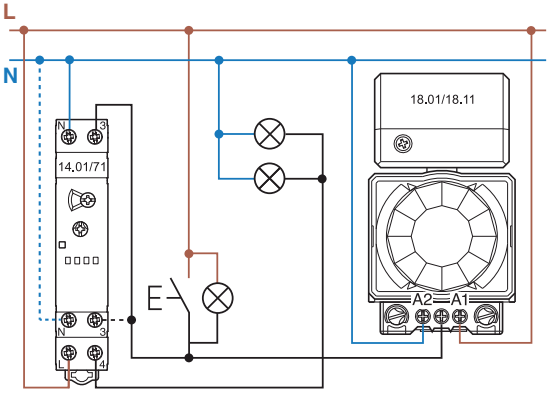

Функции

Тип 14.01 Указанные ниже функции выбираются двухпозиционным переключателем

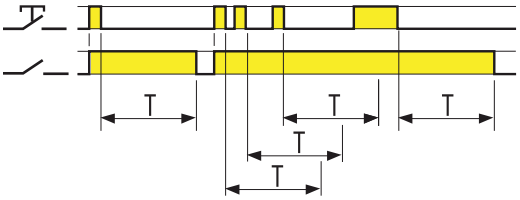

(BE) Лестничное реле
При начальном импульсе выходной контакт закрывается и, в соответ ствии с заданным временем, начинается отсчет; при последующих импульсах период времени будет увеличен.
По истечении времени задержки выходной контакт закрывается.

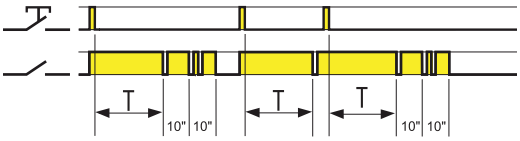

(BP) Лестничное реле с ранним оповещением
При начальном импульсе выходной контакт закрывается и, в соответствии с заданным временем, начинается отсчет.
После окончания заданного времени выходной контакт мигает 1 раз; через 10 сек контакт мигает дважды, а еще через 10 сек контакт открывается. В течение заданного времени и времени оповещения - 20 сек., при очередном импульсе возможно увеличение времени на время установки.

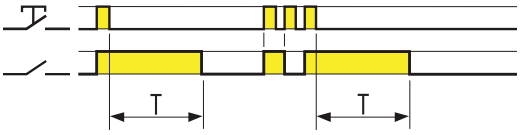

(IT) Импульсное реле времени
При начальном импульсе выходной контакт закрывается и, в соответствии с заданным временем, начинается отсчет. По истечении времени задержки выходной контакт открывается. В течение заданного времени, при очередном импульсе возможно мгновенное открытие контакта.

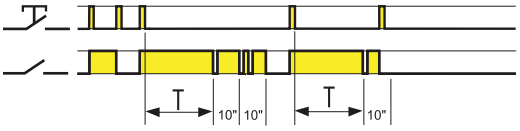

(IP) Импульсное реле времени с ранним оповещением
При начальном импульсе выходной конт акт закрывается и, в соответствии с заданным временем, начинается отсчет; после окончания заданного времени выходной контакт мигает 1 раз; через 10 сек контакт мигает дважды, а еще через 10 сек контакт открывается. В течение заданного времени и времени оповещения - 20 сек., при очередном импульсе, возможно мгновенное открытие контакта.

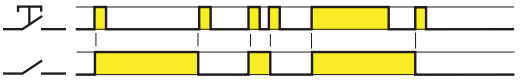

(RI) Импульсное реле
После каждого импульса выходной контакт меняет свое состояние, поочередно переключаясь на открытый и закрытый.

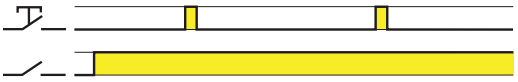

Освещение постоянно включено
При установке данной функции выходной контакт постоянно закрыт.

Примечание: Мигание при функции раннего оповещения (BP и IP) может вызвать проблемы с повторным включением люминесцентных ламп с электромагнитными дросселями (обычных и компактных типов). Настоятельно рекомендуется не использовать эти лампы с данной функцией.

Функции

Тип 14.71 Указанные ниже функции выбираются с помощью переключателя на передней панели

3-позиционный переключатель

	Лестничное реле + функция Обслуживание лестничной клетки
	Освещение постоянно включено
	Функция Лестничное реле (совместима с детекторами движения 18 серии)

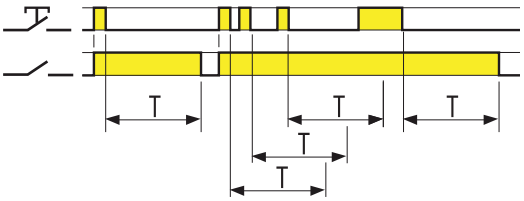

Лестничное реле
При начальном импульсе выходной контакт закрывается и, в соответствии с заданным временем, начинается отсчет; при последующих импульсах период времени будет увеличен на время установки.
По истечении времени задержки выходной контакт открывается.

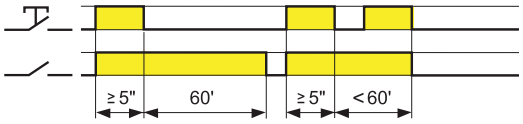

Функция “Обслуживание лестничной клетки”
Импульс длительностью ≥ 5 секунд замыкает выходной контакт на 60 мин. По истечении данного времени контакт откроется. Это оптимальное время для обслуживания лестничной клетки. Промежуток времени 60 мин может быть прерван другим импульсом длительностью 5 сек и более.

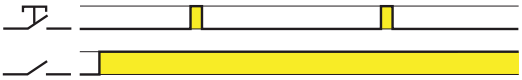

Освещение постоянно включено
При установке данной функции выходной контакт постоянно закрыт.

Тип 14.81

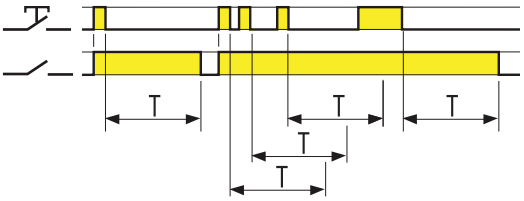

Лестничное реле
При начальном импульсе выходной контакт закрывается и, в соответствии с заданным временем, начинается отсчет; при последующих импульсах период времени будет увеличен на время установки.
По истечении времени задержки выходной контакт открывается.

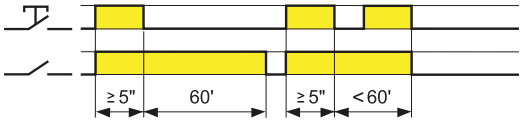

Функция “Обслуживание лестничной клетки”
Импульс длительностью ≥ 5 секунд замыкает выходной контакт на 60 мин. По истечении данного времени контакт откроется. Это оптимальное время для обслуживания лестничной клетки. Промежуток времени 60 мин может быть прерван другим импульсом длительностью 5 сек и более.

Тип 14.91

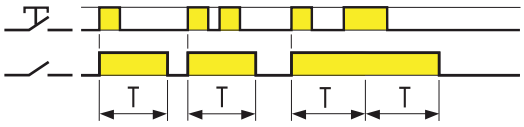

Импульс сигнала ВКЛ
При начальном импульсе выходной контакт закрывается, и остается в таком состоянии на время предуст ановленной задержки.
По истечении времени задержки выходной контакт открывается.

Габариты

14.01
Винтовые клеммы

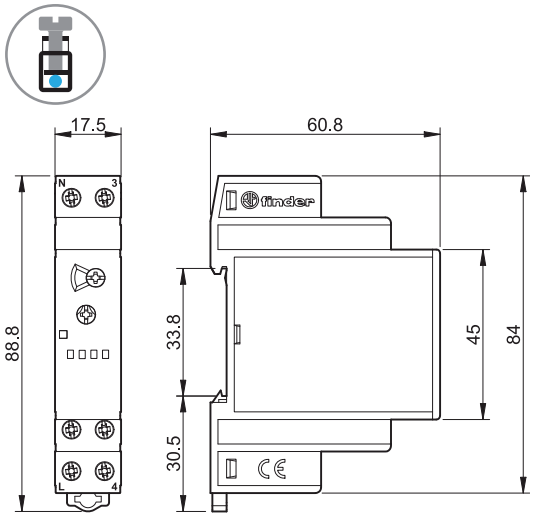

14.71
Винтовые клеммы

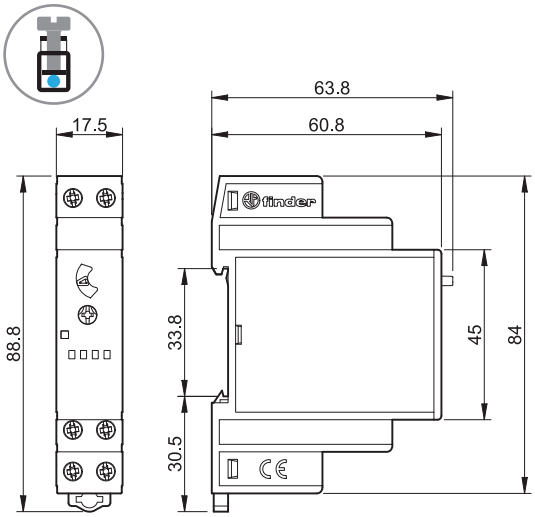

14.81
Винтовые клеммы

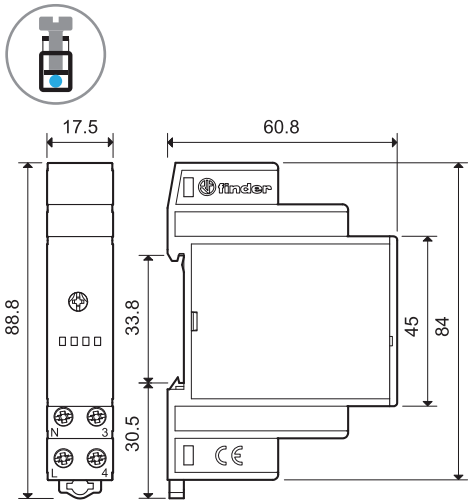
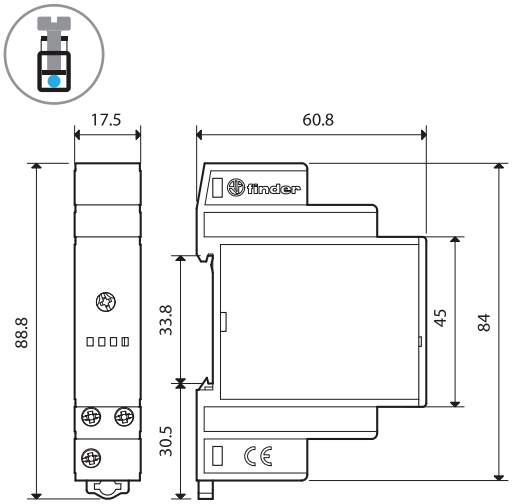
14.91
Винтовые клеммы